A.A.G. STUCCHI
Follow your illumination

A.A.G. STUCCHI s.r.l. u.s.
Via IV Novembre 30/32
23854 Olginate (LC) - ITALY
Ph. +39-0341-653111
Fax +39-0341-653250
info@aagstucchi.it
www.aagstucchi.it

3251/S-TR **3251/C-TR**

PORTALAMPADE A COLONNA PER LAMPADE FLUORESCENTI LINEARI T8
TOMBSTONE LAMPHOLDERS FOR T8 FLUORESCENT LINEAR LAMPS

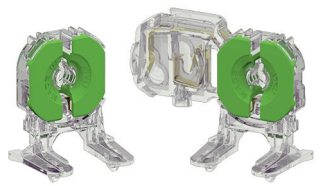

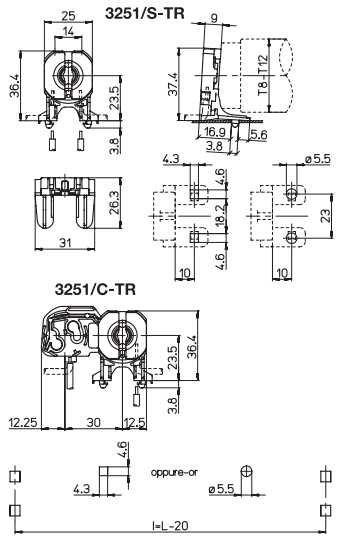

Brev./Pat.

Dati tecnici
Technical data

- Attacco lampada *- Lamp cap*	G13
- Corrente e tensione nominale *- Rated current and voltage*	2A-500V 2A-250V (.../C-...)
- Temperatura massima di funzionamento (IEC) *- Maximum operating temperature (IEC)*	T140 Tm110
- Grado di protezione *- Protection index*	IP20
- Categoria di sovratensione *- Impulse withstand category*	II

Caratteristiche
Characteristics

– Corpo in policarbonato trasparente
– Transparent polycarbonate body

– Contatti in lega di rame
– Copper alloy contacts

– Con top test
– With top test

fissaggio ad innesto
push-in fixing

spessore lamiera di fissaggio (0,6-1)
fixing metal plate thickness

altezza centro lampada (da sopra la lamiera) (23,5)
lamp centre heigth (from the top of the metal plate)

rotore in PBT con scatti di... (90°)
PBT green rotor with position of...

serrafilo automatico a 2 fori
push-wire terminals with 2 holes

sezione conduttore rigido (mm² 0,5-1)
rigid conductor section

spelatura cavetti rigidi (8-10)
rigid wires stripping

IP40 nei punti d'aggancio
IP40 in the hooking points

Marchi di qualità
Quality marks

660W-600V HT120 (UL496)

Direttive Europee
European directives

Conforme "RoHS"
"RoHS" compliant

Non soggetto alla "RAEE"
Not subject to "WEEE"

Pesi e confezioni
Weights and packaging

Art. Codice prodotti *Product references*	g Peso netto *Net weight*	n° pz per sacco *per bag*	n° pz per scatola *per box*	n° pz per cartone *per carton*
3251/S-TR	5,3	500		
3251/C-TR	8,1	500		

Note
Notes